SPIRAL016

MONOCOMANDO LAVATÓRIO 2 FUROS BANCADA SPIRAL

EN *2HOLE DECK-MOUNTED CONCEALED WASHBASIN MIXER SPIRAL*

FR *MITIGEUR LAVABO ENCASTRÉE 2 TROUS DE PLAN SPIRAL*

ES *MONOMANDO LAVABO EMPOTRAR 2 AGUJEROS ENCIMERA SPIRAL*

ASM TAPS®
WATER SOUL

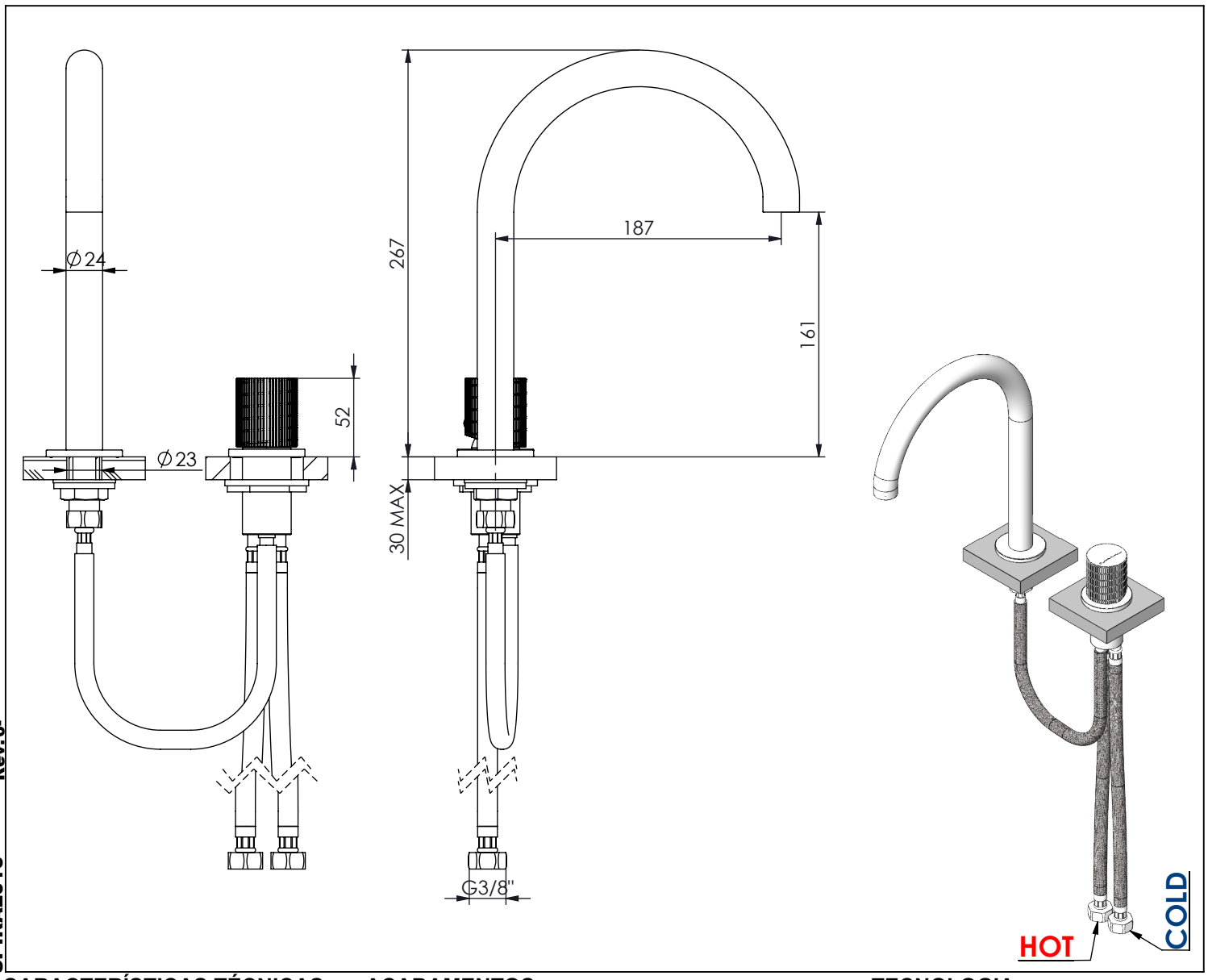

SPIRAL016 Rev.0-

CARACTERÍSTICAS TÉCNICAS

PRESSÃO RECOMENDADA: RECOMMENDED PRESSURE:	*3 - 4 BAR*
TEMPERATURA RECOMENDADA: RECOMMENDED TEMPERATURE:	*15ºC - 65ºC*
MATERIAIS: MATERIALS:	*Latão*
TEMPERATURA MÁXIMA: MAXIMUM TEMPERATURE:	*70ºC*
CAUDAL MÁXIMO A 3 BAR: MAXIMUM FLOW AT 3 BAR:	*5L/MIN*
LIGAÇÃO DE ENTRADA: INPUT CONNECTION:	*G3/8"*
LIGAÇÃO DE SÁIDA: OUTPUT CONNECTION:	.
PESO (KG): WEIGHT (KG):	*1,28*
DIMENSÕES EMBALAGEM (MM): SIZE PACKAGING (MM):	*367x25x80*

ACABAMENTOS

CR - CROMADO | CHROME | CHROME | CROMO

PR - PRETO MATE | BLACK MATT | NOIR MAT | NEGRO MATE

BR - BRANCO MATE | WHITE MATT | BLANC MAT | BLANCO MATE

ST - SATINOX | SATINOX | SATINOX | SATINOX

AT - ANTRACITE | ANTHRACITE | ANTHRACITE | ANTRACITA

GM - GUNMETAL | GUNMETAL | GUNMETAL | GUNMETAL

GMM - GUNMETAL MATE | GUNMETAL MATT| GUNMETAL MAT| GUNMETAL MATE

OR - DOURADO | GOLD | DORÉ | DORADO

ORM - DOURADO MATE | GOLD MATT | DORÉ MAT | DORADO MATE

CB - COBRE | COPPER | CUIVRE | COBRE

CBM - COBRE MAT | COPPER MAT | CUIVRE MAT | COBRE MATE

TECNOLOGIA

25 *AC550-Cartucho 25 Normal*
AC550-Normal Cartridge 25mm

Embutido ao Balcão
Built-in to Balcony

Perlator Embutido
Built-In Aerator

ASM TAPS, S.A.
Parque Industrial de Padim da Graça, Lote 6
4700-670 / BRAGA / PORTUGAL

Este documento não pode ser reproduzido, divulgado ou copiado no todo ou em parte, sem autorização expressa por escrito da empresa ASMTAPS

ASM TAPS
MADE IN PORTUGAL