TERSPI140A

MIST.DUCHE TERMOSTÁTICA COLUNA FIXA CHUV.200ABS SPIRAL

ASM TAPS®
WATER SOUL

EN *THERMOS. SHOWER MIXER BRASS FIXED COLUMN SPIRAL*

FR *MÉLANG. THERMOS. COLONNE DOUCHE LAITON FIXE SPIRAL*

ES *MEZCLADOR TERMOS. COLUNA DE DUCHA LATÓN FIJA SPIRAL*

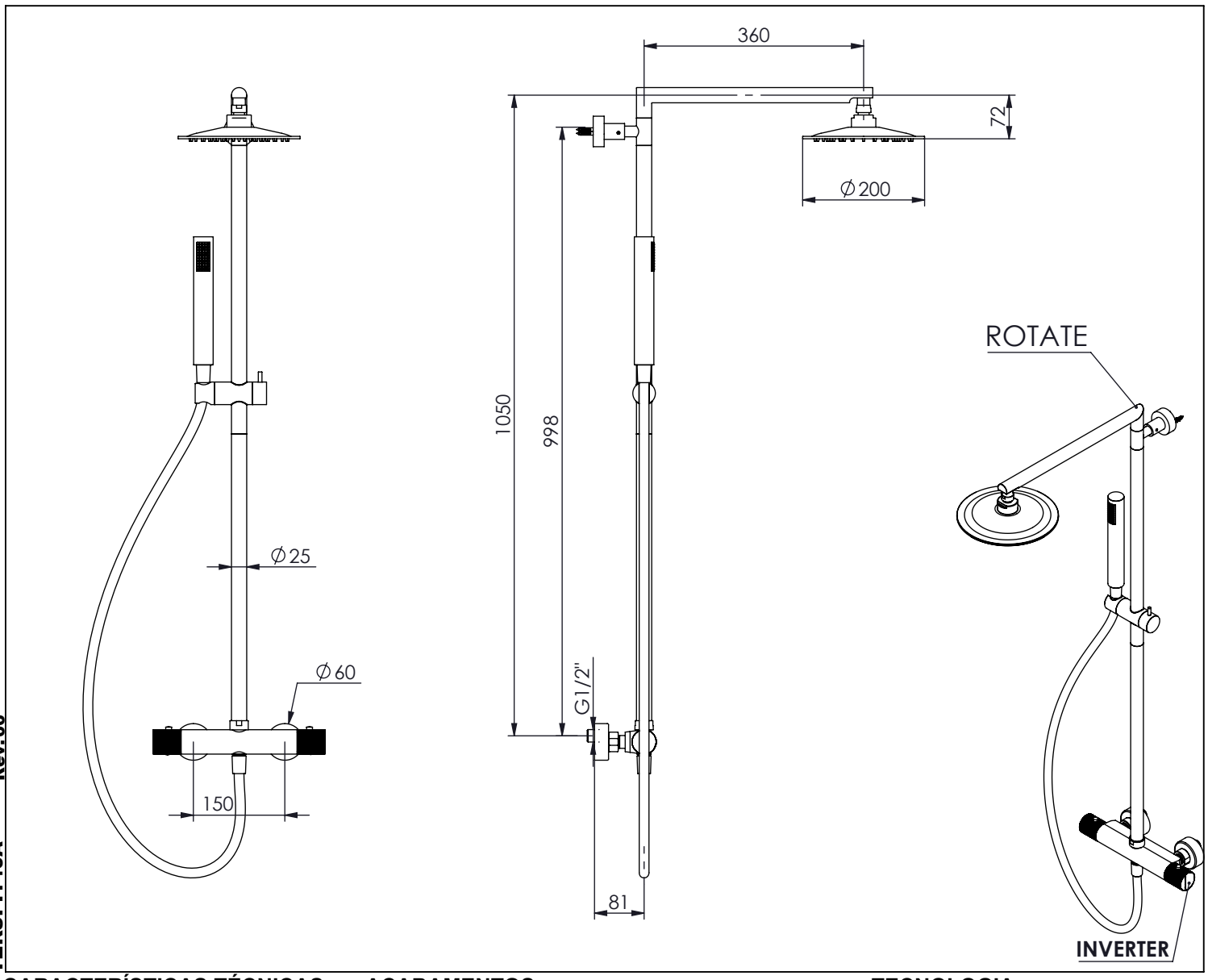

TERSPI140A Rev.00

CARACTERÍSTICAS TÉCNICAS

PRESSÕO RECOMENDADA: RECOMMENDED PRESSURE:	*3 - 4 BAR*
TEMPERATURA RECOMENDADA: RECOMMENDED TEMPERATURE:	*15ºC - 65ºC*
MATERIAIS: MATERIALS:	*Latão*
TEMPERATURA MËXIMA: MAXIMUM TEMPERATURE:	*70ºC*
CAUDAL MËXIMO A 3 BAR: MAXIMUM FLOW AT 3 BAR:	*L/MIN*
LIGAÇÕO DE ENTRADA: INPUT CONNECTION:	*G1/2"*
LIGAÇÕO DE SËIDA: OUTPUT CONNECTION:	*-*
PESO (KG): WEIGHT (KG):	*6*
DIMENSŒES EMBALAGEM (MM): SIZE PACKAGING (MM):	*1110X920X452*

ACABAMENTOS

CR - CROMADO | CHROME | CHROME | CROMO

PR - PRETO MATE | BLACK MATT | NOIR MAT | NEGRO MATE

BR - BRANCO MATE | WHITE MATT | BLANC MAT | BLANCO MATE

ST - SATINOX | SATINOX | SATINOX | SATINOX

AT - ANTRACITE | ANTHRACITE | ANTHRACITE | ANTRACITA

GM - GUNMETAL | GUNMETAL | GUNMETAL | GUNMETAL

GMM - GUNMETAL MATE | GUNMETAL MATT| GUNMETAL MAT| GUNMETAL MATE

OR - DOURADO | GOLD | DORÉ | DORADO

ORM - DOURADO MATE | GOLD MATT | DORÉ MAT | DORADO MATE

CB - COBRE | COPPER | CUIVRE | COBRE

CBM - COBRE MAT | COPPER MAT | CUIVRE MAT | COBRE MATE

TECNOLOGIA

AC1170 - Cartucho Misturadora Termostática
AC1170 - Thermostatic Cartridge

Abertura energia saving
Opening energy saving

AC1180 - Distribuidor Misturadora Termostática
AC1180 - Distributor Thermostatic Mixer

Fixa
Fixed

Chuveiro Superior Redondo
Cylindrical Shower Top

Chuveiro De Mão Cilíndrico
Cylindrical Hand Shower

Ligação Banheira/Duche 1,70mt Cromolux
Black Matt Bath/Shower Hose 1,70mt Cromolux

ASM TAPS, S.A.
Parque Industrial de Padim da Graça, Lote 6
4700-670 / BRAGA / PORTUGAL

Este documento não pode ser reproduzido, divulgado ou copiado no todo ou em parte, sem autorização expressa por escrito da empresa ASMTAPS

ASM TAPS
MADE IN PORTUGAL